DU-T25

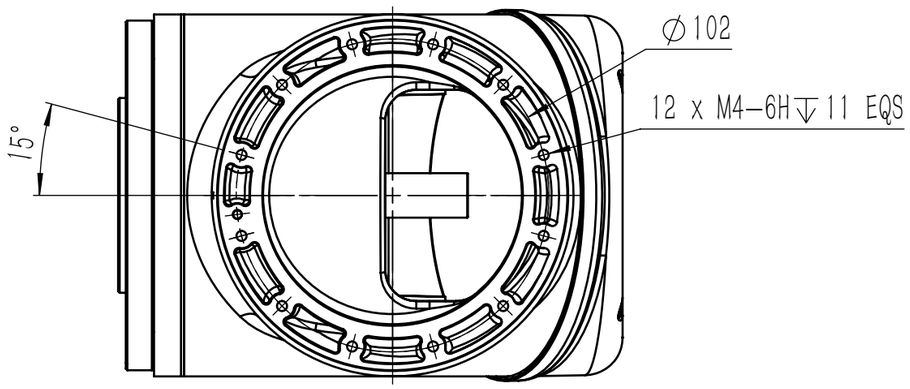

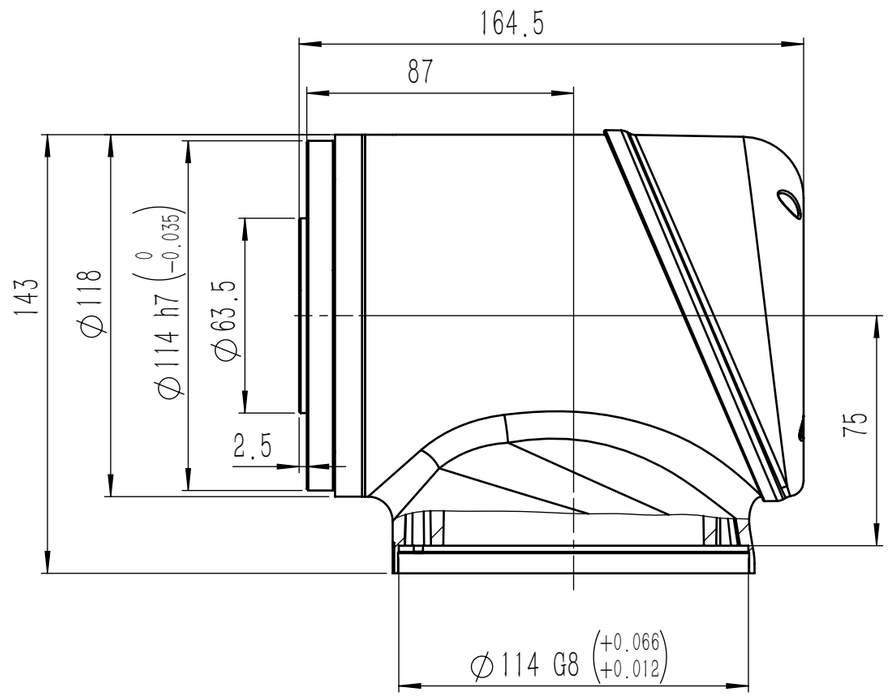

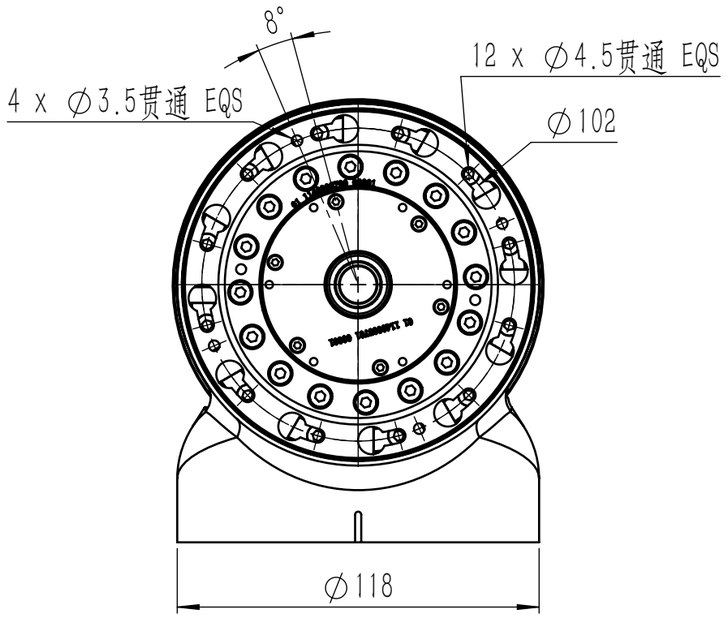

借通用件登记	
描 图	
校 描	
旧底图总号	
签 字	
日 期	

标记Indel	处数Nr	更改文件号ECN#	签字Initial	日期Date
设计 Original		王鲁非		
标准化TPD Spec				
审核Reviewed		陈志杨		
工艺PE				
批准Approved		李远平		

图 幅Size	重量Mass	比例Scale
A3	2170.69	1:2
共1页	第 1 页	

ESTUN CODROID
南京埃斯顿酷卓科技有限公司

关节模组25

DU-T25

版本REV V0